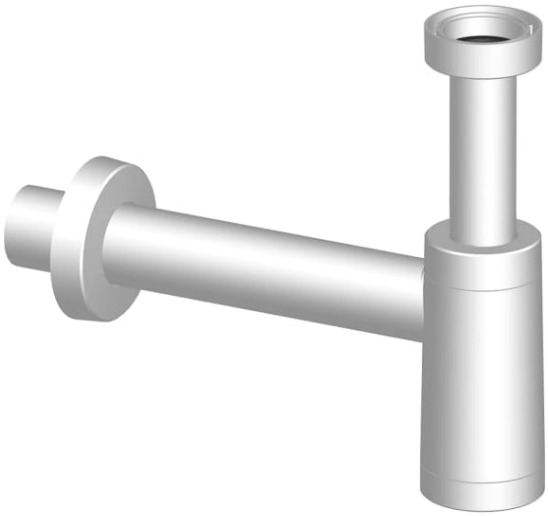

LYRA PLUS

Szifon, mosogatókhoz és vizeldékhez, műanyag

JELLEMZŐI

A 'DOMINO' klasszikus műanyag szifon használható mosdókhoz és vizeldékhez.

Alkalmas:: **Mosdókagyló**

© Copyright 2026, JIKA - Všechna práva vyhrazena, S.A. - All rights reserved | 25-11-2026 | http://www.jika.hu/termekek/szifon-mosogatokhoz-vizeldekhez-muanyag-H8907320000001?sku=H8907320000001

KOMPATIBILIS



Beépített, csiszolt mosdó, túlfolyóval, tartalmazza a lefolyószelepet kerámiafedővel

H816422###1091



Beültethető mosdó

H818963###1301



Kézmosó

H815082###J051



Kézmosó

H815082###J061



Vizelde, automatikus öblítéssel, szárazelem tápfeszültséggel

H841101###4871



Vizelde, automatikus öblítéssel, szárazelem tápfeszültséggel

H841101###4881



Alsószekrény, 2 fiókkal, beleértve mosdóval 600x440 mm

H40B232402###2



Alsószekrény, 2 fiókkal, beleértve mosdóval 1000x440 mm

H40B234402###2



Alsószekrény, 2 fiókkal, beleértve mosdóval 1000x440 mm

H40B236402###2

© Copyright 2026, JIKA - Všechna práva vyhrazena, S.A. - All rights reserved | 25-11-2026 | http://www.jika.hu/termekek/szifon-mosogatokhoz-vizeldekhez-muanyag-H8907320000001?sku=H8907320000001

Lyra plus

A Lyra Plus fürdőszoba sorozat a JIKA egyik legnépszerűbb szériája. Az anyagok és színek kialakítása a fürdőszobák világának aktuális trendjeire reagál.



© Copyright 2026, JIKA - Všechna práva vyhrazena, S.A. - All rights reserved | 25-11-2026 | http://www.jika.hu/termekek/szifon-mosogatokhoz-vizeldekhez-muanyag-H8907320000001?sku=H8907320000001