

LYRA PLUS

# Két mennyiségű öblítőgomb

**MÉRETEK**

| | |
|---|---|
| Hossz | 48 mm |
| Szélesség | 48 mm |
| Súly | 30 mm |

**SZÍNEK ÉS OPCIÓK**

000 Krómozott fényes

**TECHNIKAI RAJZOK**

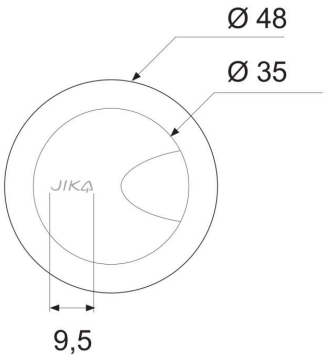


**JELLEMZŐI**

**Ez a lapos kialakítású öblítőgomb a JIKA logóval a H890376 öblítőszelep része. Helyzete a beszereléskor rögzül, így a külső gyűrű véletlen elfordulása tisztítás közben nem befolyásolja a gombok belső elrendezését.**

Hossz: **48 mm**

Szélesség: **48 mm**

Súly: **30 mm**

Nettó tömeg (kg): **0,07**

© Copyright 2026, JIKA - Všechna práva vyhrazena, S.A. - All rights reserved | 25-11-2026 | http://www.jika.hu/termekek/ket-mennyisegu-oblitogomb-H890377xxx0003?sku=H8903770000003

**KOMPATIBILIS**



D8D leeresztőszelep öblítőgombbal

H8903760000001

# Lyra plus

A Lyra Plus fürdőszoba sorozat a JIKA egyik legnépszerűbb szériája. Az anyagok és színek kialakítása a fürdőszobák világának aktuális trendjeire reagál.



© Copyright 2026, JIKA - Všechna práva vyhrazena, S.A. - All rights reserved | 25-11-2026 | http://www.jika.hu/termekek/ket-mennyisegu-oblitogomb-H890377xxx0003?sku=H8903770000003