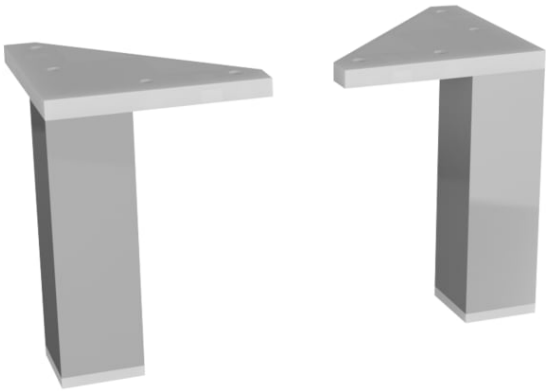

LYRA

Bútorláb, 2db, opcionális

TECHNIKAI RAJZOK

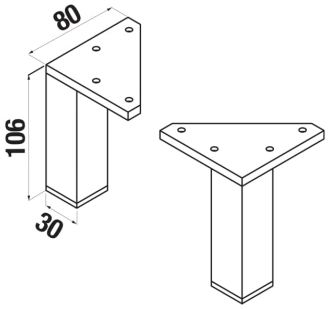

JELLEMZŐI

Hossz: **30 mm**

Szélesség: **80 mm**

Súly: **106 mm**

© Copyright 2026, JIKA - Všechna práva vyhrazena, S.A. - All rights reserved | 25-11-2026 | http://www.jika.hu/termekek/butorlab-2db-opcionalis-H4944010390001?sku=H4944010390001

KOMPATIBILIS



Alsószekrény, 2 fiókkal, H810426 85 cm-es mosdóhoz, tölgy

H40J426402###1

© Copyright 2026, JIKA - Všechna práva vyhrazena, S.A. - All rights reserved | 25-11-2026 | http://www.jika.hu/termekek/butorlab-2db-opcionalis-H4944010390001?sku=H4944010390001

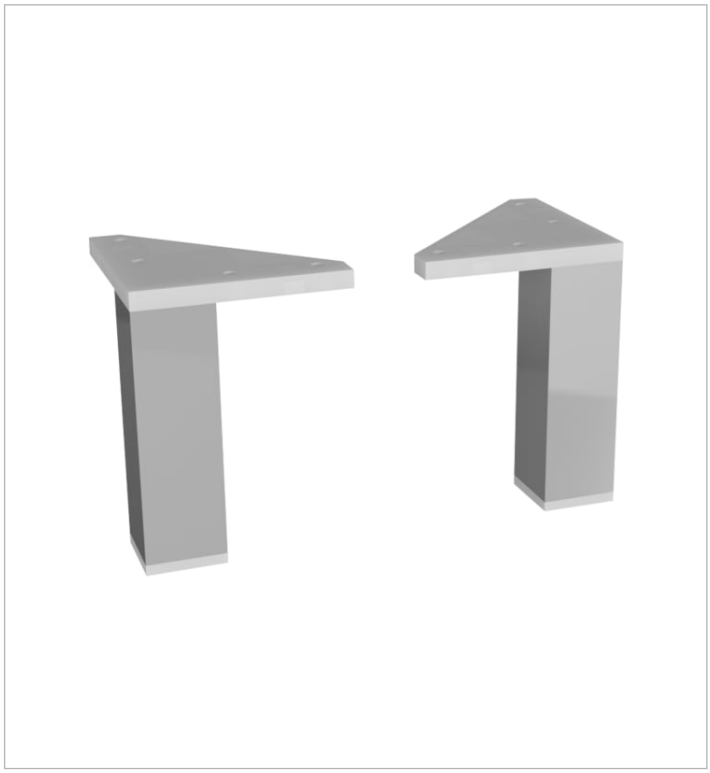







© Copyright 2026, JIKA - Všechna práva vyhrazena, S.A. - All rights reserved | 25-11-2026 | http://www.jika.hu/termekek/butorlab-2db-opcionalis-H4944010390001?sku=H4944010390001

Lyra



Alapvető és egyszerű vonalak, amelyek alkalmazkodnak az emberi testhez, hogy minden nap kényelmet nyújtsanak. A Lyra fürdőszobai kollekció egyszerű dizájnt kínál, amelyben a funkcionalitás és az elegancia tökéletes és ösztönző harmóniában egyesül.

© Copyright 2026, JIKA - Všechna práva vyhrazena, S.A. - All rights reserved | 25-11-2026 | http://www.jika.hu/termekek/butorlab-2db-opcionalis-H4944010390001?sku=H4944010390001