

PURE

Alsószekrény, 2 fiókkal, beleértve mosdóval 1000x440 mm

MÉRETEK

Hossz	800 mm
Szélesség	418 mm
Súly	540 mm

SZÍNEK ÉS OPCIÓK

500 Fehér

TECHNIKAI RAJZOK

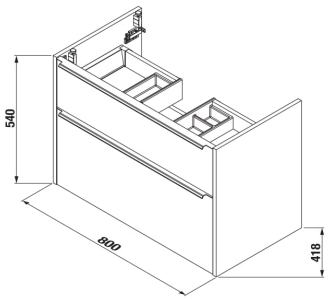

JELLEMZŐI

Időtlen, így lehetne egy szóval leírni a Pure sorozatot. A letisztultság, a modernitás és az elegancia kombinációja. A szekrények minimalista és letisztult kialakítása első pillantásra megragadja a tekintetet, és modern megjelenést kölcsönöz a fürdőszobának. A lakkozott fekete matt (353-as) új dizájn. Klasszikus fényes fehér (500-as) is rendelkezésre áll. Az alsó szekrény 2 tágas fiókot kínál, és 1000 mm-es mosdóval van ellátva.

Hossz: **800 mm**

Szélesség: **418 mm**

Súly: **540 mm**

Ajtók és fiókok kombinációja: **2 fiók**

Beszerelés típusa: **Fali**

Bútor konfiguráció: **Fiókok**

Csaptelep helyzete: **Középen**

Mosdó helyzete: **Középen**

Mosdó típusa: **Bútorra ültethető**

© Copyright 2026, JIKA - Všechna práva vyhrazena, S.A. - All rights reserved | 26-11-2026 | http://www.jika.hu/termekek/alsoszekreny-2fiokkal-beleertve-mosdoval-1000x440mm-H40B234402...2?sku=H40B2344025002

KOMPATIBILIS



Mosdó Click-Clack lefolyószelep 5/4"

H3702F9###1031



Mosdó szifon G5/4" x DN32, ABS

H3742F07160001



Szifon, mosogatókhoz és vizeldékhez, műanyag

H8907320000001

Magas szekrény, 2 ajtós balos/jobbos, 5 polccal

H43J232230###1

Magas szekrény, 2 ajtós balos/jobbos, 5 polccal

H43J235230###1

© Copyright 2026, JIKA - Všechna práva vyhrazena, S.A. - All rights reserved | 26-11-2026 | http://www.jika.hu/termekek/alsoszekreny-2fiokkal-beleertve-mosdoval-1000x440mm-H40B234402...2?sku=H40B2344025002









© Copyright 2026, JIKA - Všechna práva vyhrazena, S.A. - All rights reserved | 26-11-2026 | http://www.jika.hu/termekek/alsoszekreny-2fiokkal-beleertve-mosdoval-1000x440mm-H40B234402...2?sku=H40B2344025002











© Copyright 2026, JIKA - Všechna práva vyhrazena, S.A. - All rights reserved | 26-11-2026 | http://www.jika.hu/termekek/alsoszekreny-2fiokkal-beleertve-mosdoval-1000x440mm-H40B234402...2?sku=H40B2344025002

Pure

Még a fontos döntéseket is meg lehet hozni a pillanatban. Lépjen be velünk a fürdőszobába, ahol időtlen eleganciát lélegezhet be, és azonnal beleszerethet a jövőbe. A tiszta vonalak, az elegáns megjelenés és az abszolút egyszerű megoldásoké lesz.



BESZERELÉSI ÉS HASZNÁLATI ÚTMUTATÓK

Beépítési útmutató

© Copyright 2026, JIKA - Všechna práva vyhrazena, S.A. - All rights reserved | 26-11-2026 | http://www.jika.hu/termekek/alsoszekreny-2fiokkal-beleertve-mosdoval-1000x440mm-H40B234402...2?sku=H40B2344025002