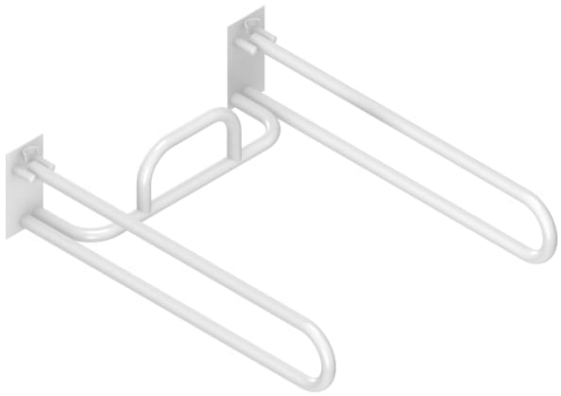

UNIVERSUM

Lehajtható kapaszkodó szett WC-hez

TECHNIKAI RAJZOK

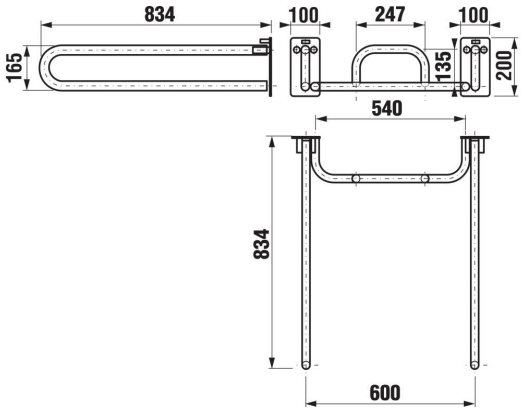

JELLEMZŐI

A polírozott rozsdamentes acélból készült 'UNIVERSUM' lehajtható kapaszkodót ajánljuk akadálymentes fürdőszobákban fali WC-khez.

Hossz: **834 mm**

Szélesség: **600 mm**

Súly: **80 mm**

© Copyright 2026, JIKA - Všechna práva vyhrazena, S.A. - All rights reserved | 25-11-2026 | http://www.jika.hu/termekek/lehajthato-kapaszkodo-szett-wc-hez-H3897100000001?sku=H3897100000001

KOMPATIBILIS



Fali WC, hossza 70cm, perem nélküli, vízszintes kifolyás

H820644###0001

Universum

Biztonságos fürdőszoba mindenkinek. Szerelje fel fürdőszobáját az Universum sorozat termékeivel ott, ahol szükség van rájuk. A támasztókorlát, a zuhanykormány és a billenő tükrök a named kollekcióból elengedhetetlenek az akadálymentes fürdőszobához.



© Copyright 2026, JIKA - Všechna práva vyhrazena, S.A. - All rights reserved | 25-11-2026 | http://www.jika.hu/termekek/lehajthato-kapaszkodo-szett-wc-hez-H3897100000001?sku=H3897100000001