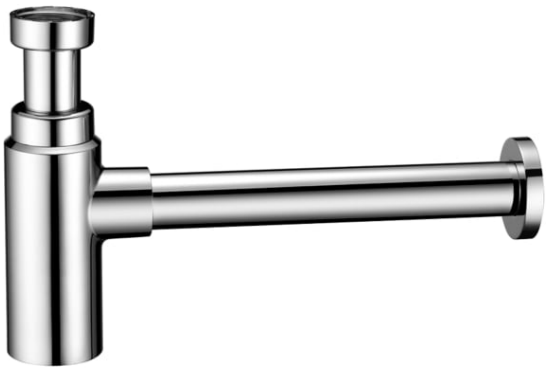

RIO

Mosdó szifon, G5/4" csatlakozással

TECHNIKAI RAJZOK

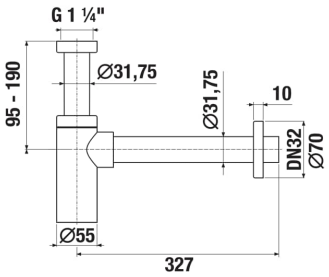

JELLEMZŐI

Alkalmas:: **Mosdókagyló**

Cső hossza (mm): **327**

© Copyright 2026, JIKA - Všechna práva vyhrazena, S.A. - All rights reserved | 25-11-2026 | http://www.jika.hu/termekek/mosdo-szifon-g5-4csatlakozassal-H3741R00040001?sku=H3741R00040001

KOMPATIBILIS



Mosdó, 55 cm

H812712###1041



Mosdó, 60 cm

H812713###1041



Aszimmetrikus mosdó, jobb

H811710###1041



Mosdó, 80 cm

H812716###1041



Mosdó

H814713###1041



Sarok kézmosó, 45 cm

H816612###1041



Kézmosó

H815082###J051



Kézmosó

H815082###J061

Rio



Ezt a kollekciót az egyszerű, praktikus alapformák ihlették.

BESZERELÉSI ÉS HASZNÁLATI ÚTMUTATÓK

© Copyright 2026, JIKA - Všechna práva vyhrazena, S.A. - All rights reserved | 25-11-2026 | http://www.jika.hu/termekek/mosdo-szifon-g5-4csatlakozassal-H3741R00040001?sku=H3741R00040001

Beépítési útmutató

© Copyright 2026, JIKA - Všechna práva vyhrazena, S.A. - All rights reserved | 25-11-2026 | http://www.jika.hu/termekek/mosdo-szifon-g5-4csatlakozassal-H3741R00040001?sku=H3741R00040001