JIKAclean MILA

SPRCHOVACÍ WC | SMART TOILET

N á h r a d n í d í l y | Spare parts manual

JIKA

Corporate After Sales

AY0038000R C 2026/03/24

JIKAclean MILA

SPRCHOVACÍ WC | SMART TOILET

Modely 3
Models

Příslušenství závěsného modelu 4
Accessories wall-hang model

Sedátko s poklopem (vnější komponenty) 5
Seat and cover (exterior components)

Sedátko s poklopem (elektronické komponenty) 6
Seat and cover (electronic components)

Příslušenství stojícího modelu 7
Accesories Floorstanding model

Komponenty stojícího modelu 8
Components floorstanding model

Kontrola modifikace 9
Version control

JIKAclean MILA

SPRCHOVACÍ WC | SMART TOILET

Modely | Models

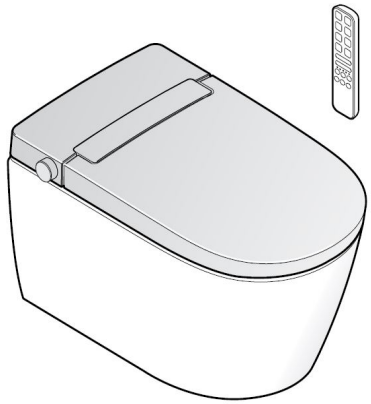

Závěsné bidetovací WC, rimless, vyhřívané sedátko

Wall-hung rimless with heated seat

H8215230000001	

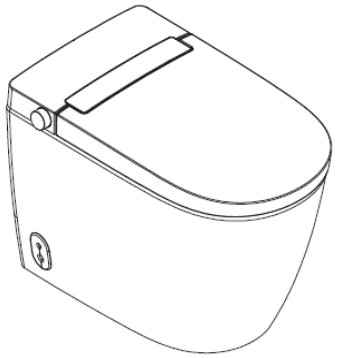

Samostatně stojící WC s bidetovací funkcí, rimless, vyhřívané sedátko

Floorstanding shower WC rimless with heated seat

H8235230000001	

JIKAclean MILA

SPRCHOVACÍ WC | SMART TOILET

PŘÍSLUŠENTSVÍ ZÁVĚSNÉHO MODELU
Accessories wall-hang model

Závěsné bidetovací WC, rimless, vyhřívané sedátko
Wall-hung rimless with heated seat

H8215230000001	

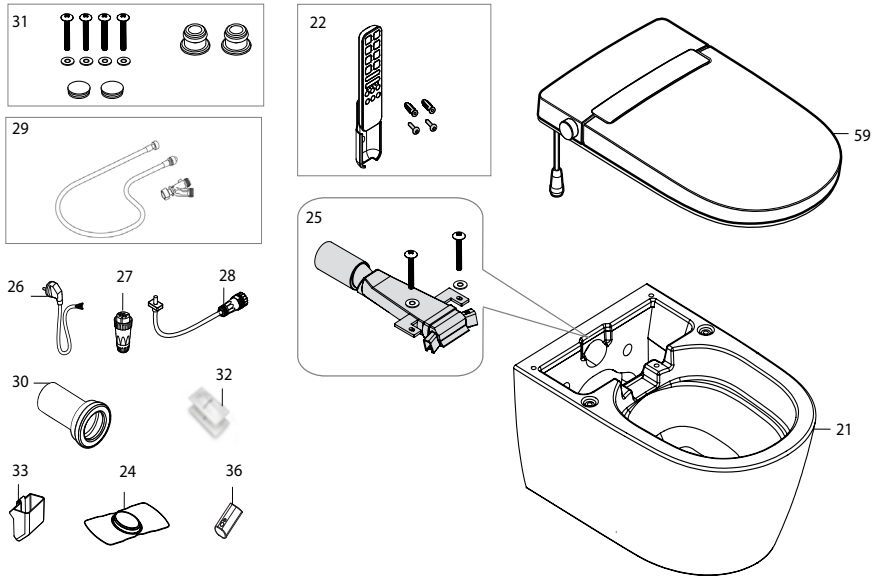

21		AT0041200R	
25		AT0039900R	
26		AT0033600R	
27		AT0033700R	
28		AT0034200R	
29		H89E8920000001	
30		AT0021800R	

Consumable - náhradní díly
Consumable spare parts

22	H8915220000001	
24	AT0019500R	
31	AT0040000R	
32	H8946970000001	
33	AT0040100R	
36	AT0040500R	
59	H8915240000001	

JIKAclean MILA

SPRCHOVACÍ WC | SMART TOILET

SEDÁTKO S POKLOPEM (vnější komponenty)

Seat and cover (exterior components)

Závěsné bidetovací WC, rimless, vyhřívané sedátko

Wall-hung rimless with heated seat

H8215230000001	

1		AT0040700R	
2		AT0048300R	
3		AT0040900R	
4		AT0037900R	
6		AT0038100R	
7		AT0038200R	
37		H8915250000001	

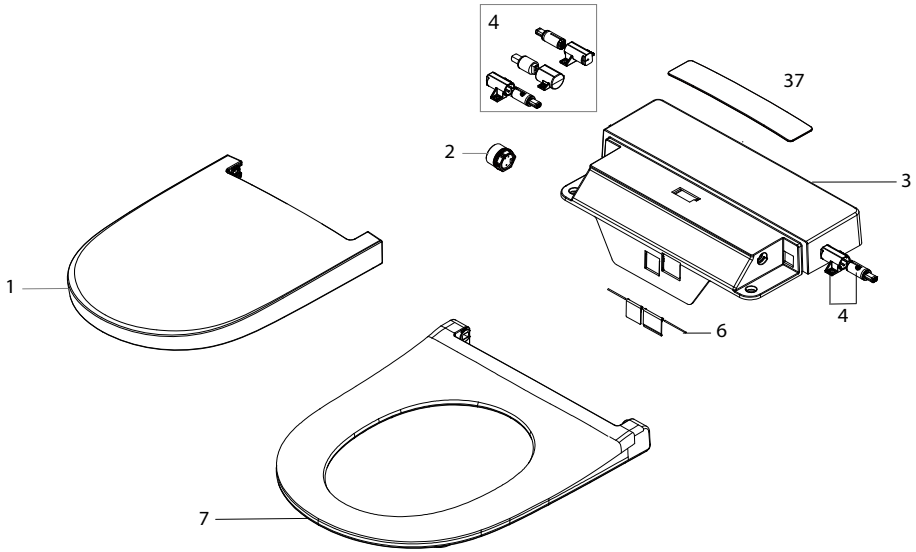

JIKAclean MILA

SPRCHOVACÍ WC | SMART TOILET

SEDÁTKO S POKLOPEM (elektronické komponenty)

Seat and cover (electronic components)

Závěsné bidetovací WC, rimless, vyhřívané sedátko

Wall-hung rimless with heated seat

H8215230000001	

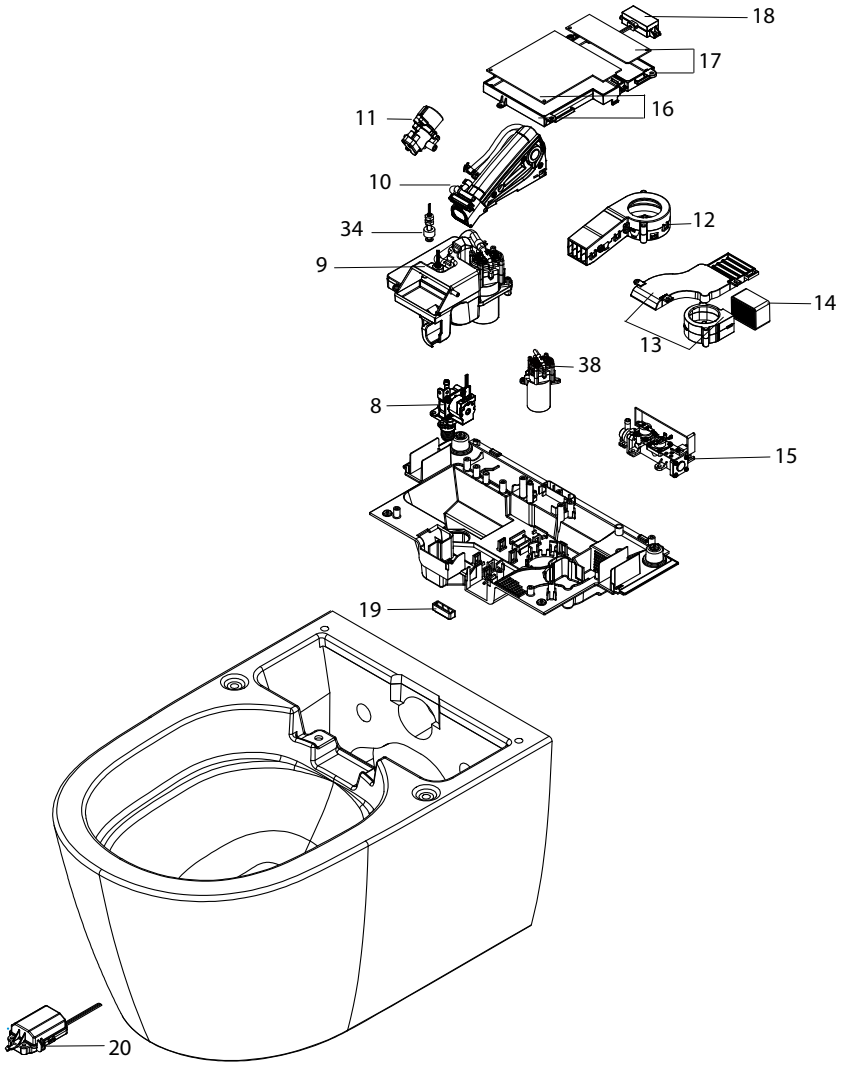

8		AT0038300R	
9		AT0038400R	
10		AT0038500R	
11		AT0038600R	
12		AT0038700R	
13		AT0038800R	
14		AT0038900R	
15		AT0039000R	
16		AT0039100R	
17		AT0039200R	
18		AT0039300R	
19		AT0039400R	
20		AT0039500R	
34		AT0040300R	
38		AT0032700R	

JIKAclean MILA

SPRCHOVACÍ WC | SMART TOILET

PŘÍSLUŠENSTVÍ STOJÍCÍHO MODELU
Accesories Floorstanding model

Samostatně stojící WC s bidetovací funkcí, rimless, vyhřívané sedátko

Floorstanding rimless with heated seat

H8235230000001	

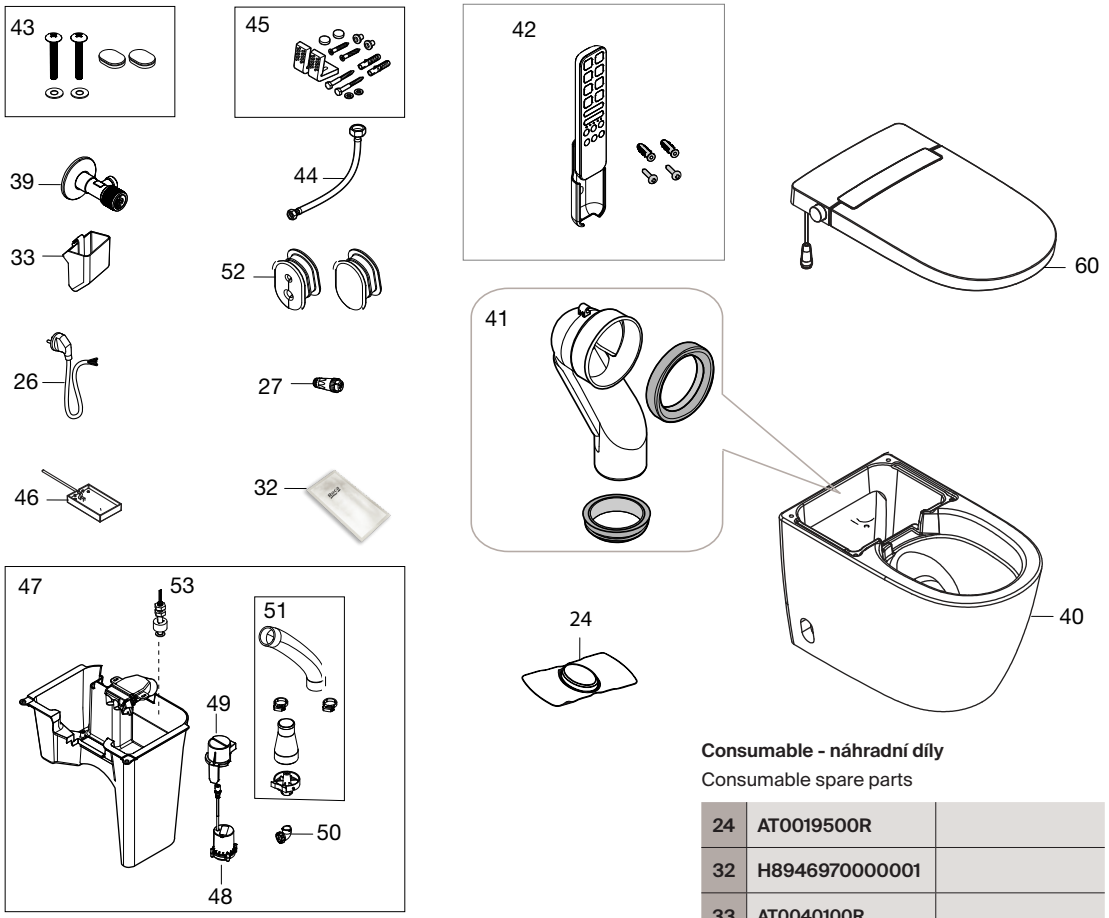

Consumable - náhradní díly

Consumable spare parts

24	AT0019500R	
32	H8946970000001	
33	AT0040100R	
42	H8915290000001	
26	AT0033600R	
27	AT0033700R	
39	AT0040400R	
40	AT0044400R	
41	H8990250000001	220-305
	H8900920000001	70-270
	VS58202C010000	250
43	AT0044700R	
44	AT0044800R	
45	AT0044900R	
46	AT0045000R	
47	AT0045100R	
48	AT0045200R	
49	AT0045300R	
50	AT0045400R	
51	AT0045500R	
52	AT0045600R	
53	AT0046300R	
60	H8915230000001	

JIKAclean MILA

SPRCHOVACÍ WC | SMART TOILET

KOMPONENTY STOJÍCÍHO MODELU
Components floorstanding model

Samostatně stojící WC s bidetovací funkcí, rimless, vyhřívané sedátko
Floorstanding rimless with heated seat

H8235230000001	

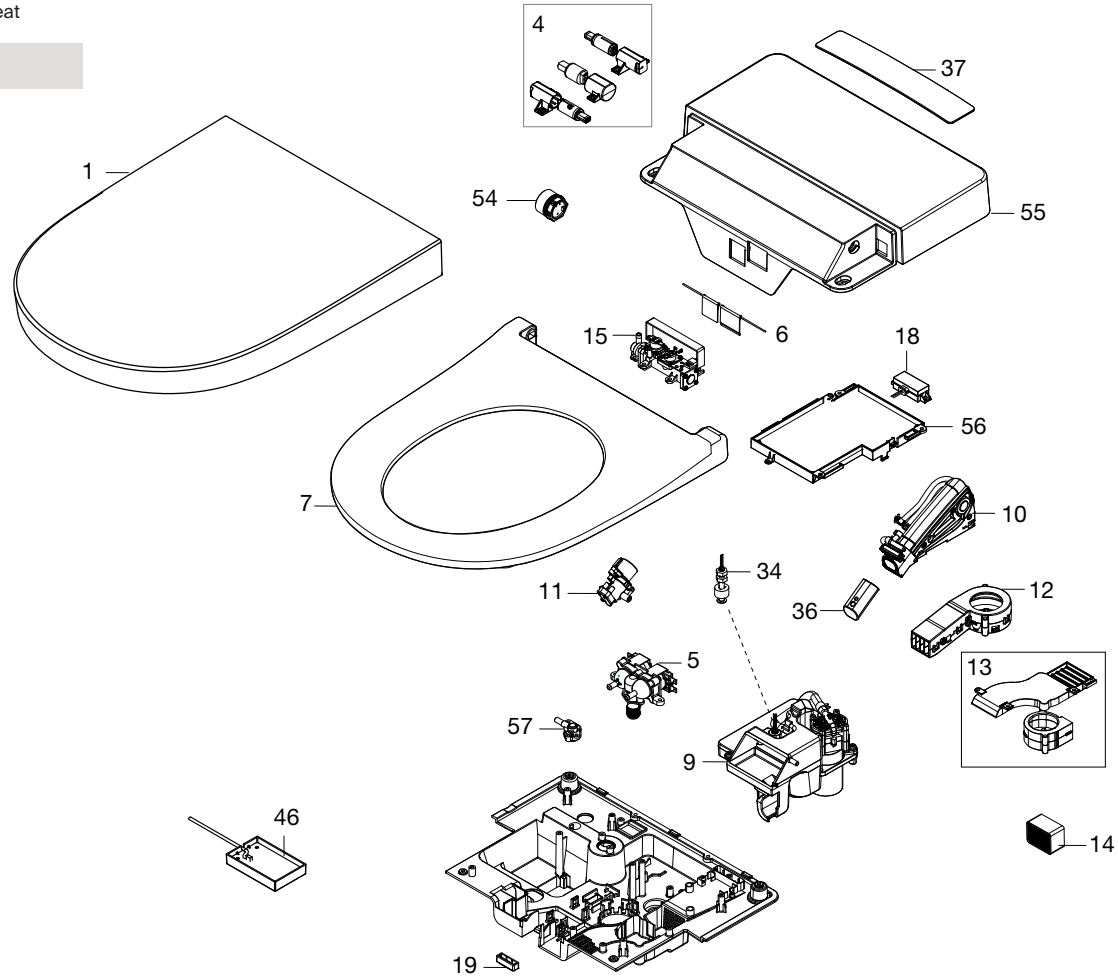

1		AT0040700R	
4		AT0037900R	
5		AT0046000R	
6		AT0038100R	
7		AT0038200R	
9		AT0038400R	
10		AT0038500R	
11		AT0038600R	
12		AT0038700R	
13		AT0038800R	
14		AT0038900R	
15		AT0039000R	
18		AT0039300R	
19		AT0039400R	
34		AT0040300R	
36		AT0040500R	
37		H8915250000001	
46		AT0045000R	
54		AT0048300R	
55		AT0048700R	
56		AT0046100R	
57		AT0046200R	

Verze Version	**Datum** Date	**Strana** Page	**Modifikace** Update
a	2024/12/12	**Všechny** All	**Náhradní díly pro Smart toilet JIKAclean MILA** Release Spare Part Manual Smart toilet JIKA
b	2025/04/24	4	**Upravte kód náhradního dílu 30** Modify spare part code No. 30
c	2026/03/24	**Všechny** All	**Přidejte stojací verzi** Add floorstanding version