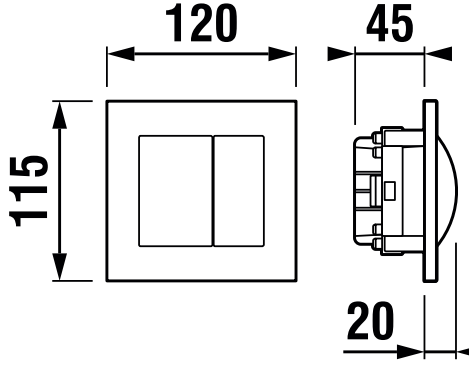
120
45
115
20