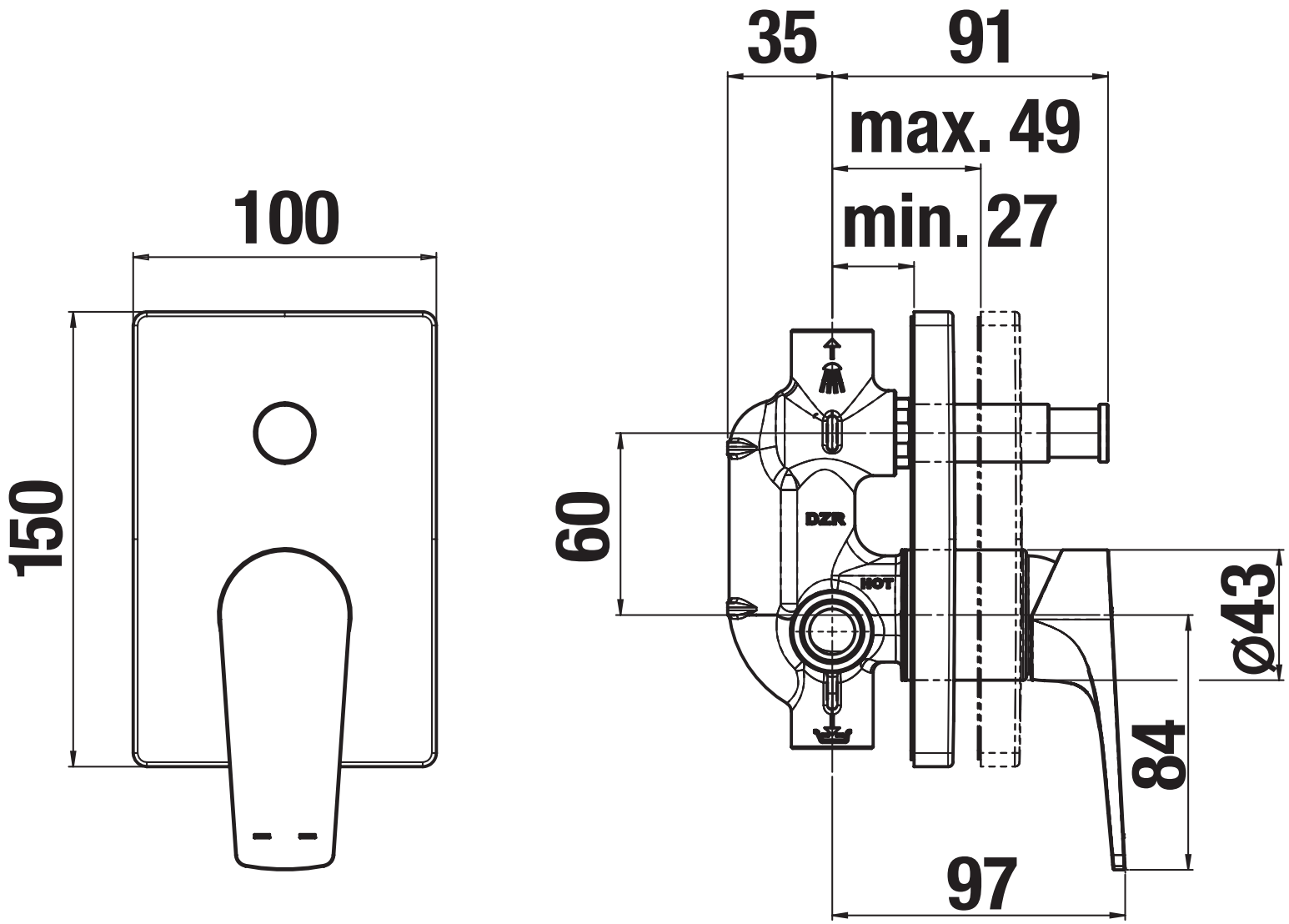
100
150
35
91
max. 49
min. 27
60
DZR
HOT
ø43
84
97